# Maia 90x90cm 520.201215.xx (Tech)

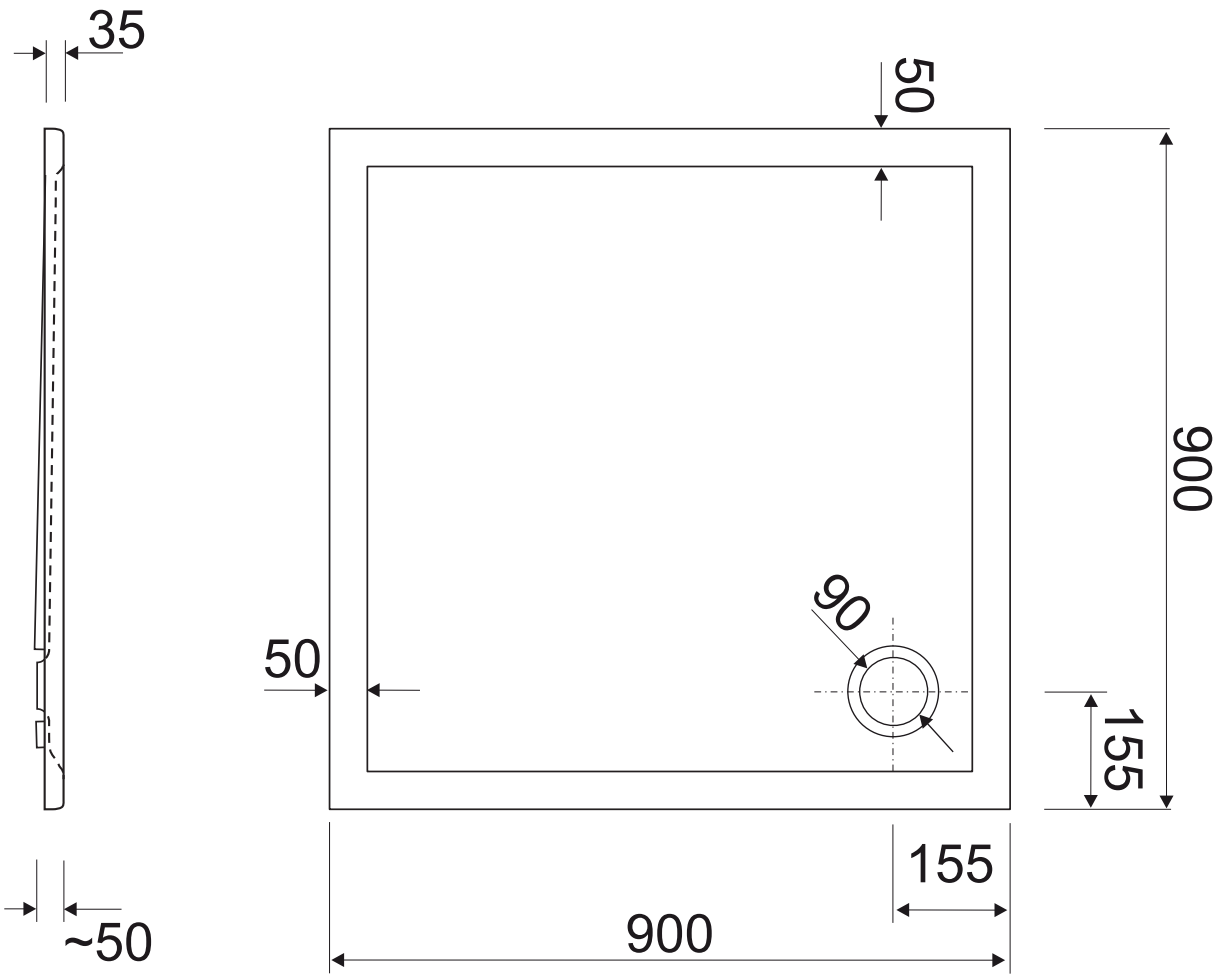


Schaarbeeklei 481
1800 Vilvoorde
Belgium

AQUA PRESTIGE

AQUA SENTO

TEL + 32 2 673 12 25
www.aquaprestige.be
www.aquasento.be

# Maia 90x100cm 520.201218.xx (Tech)

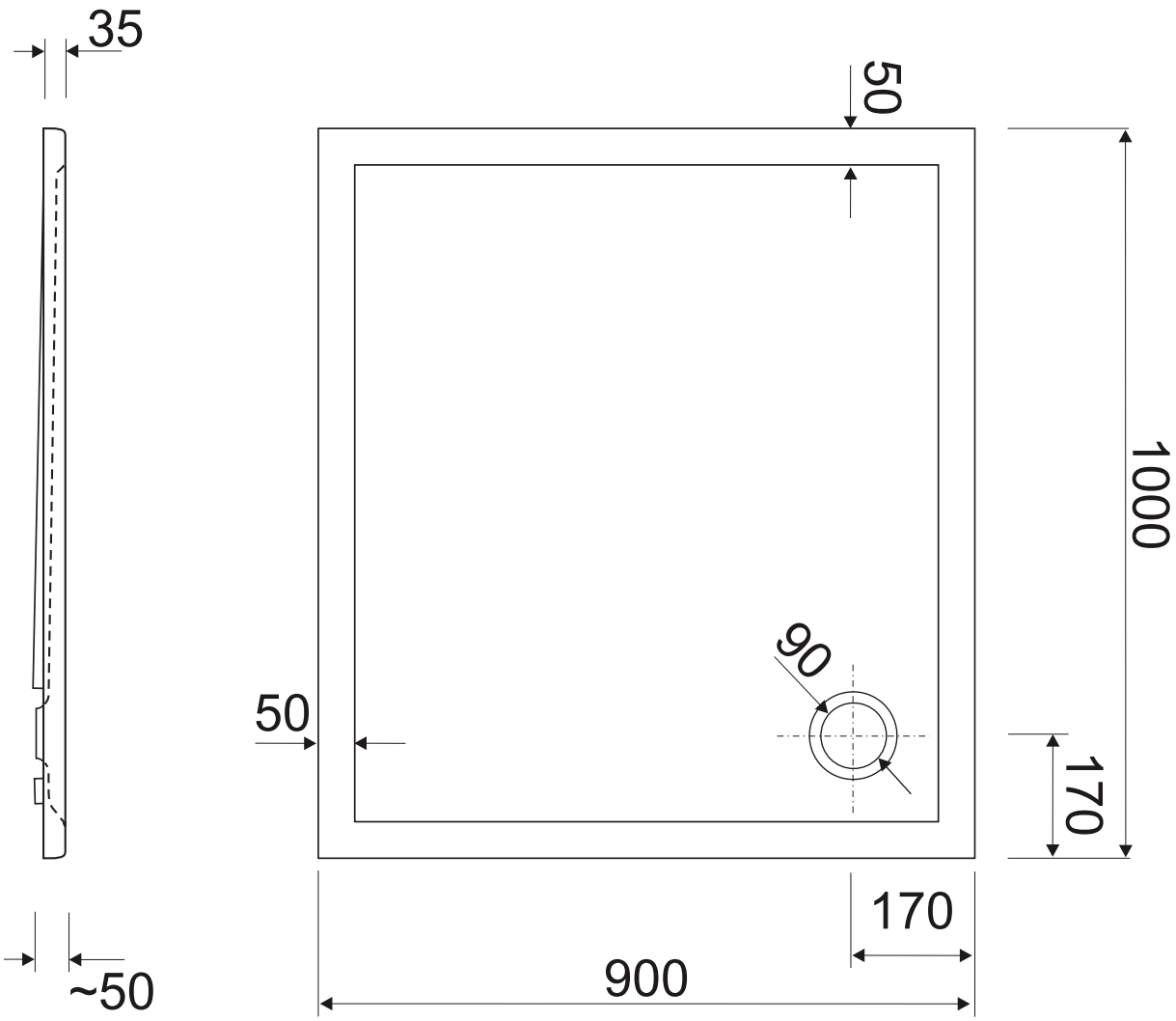


Schaarbeeklei 481
1800 Vilvoorde
Belgium

AQUA PRESTIGE

AQUA SENTO

TEL + 32 2 673 12 25
www.aquaprestige.be
www.aquasento.be

# Maia 90x110cm 520.201244.xx (Tech)

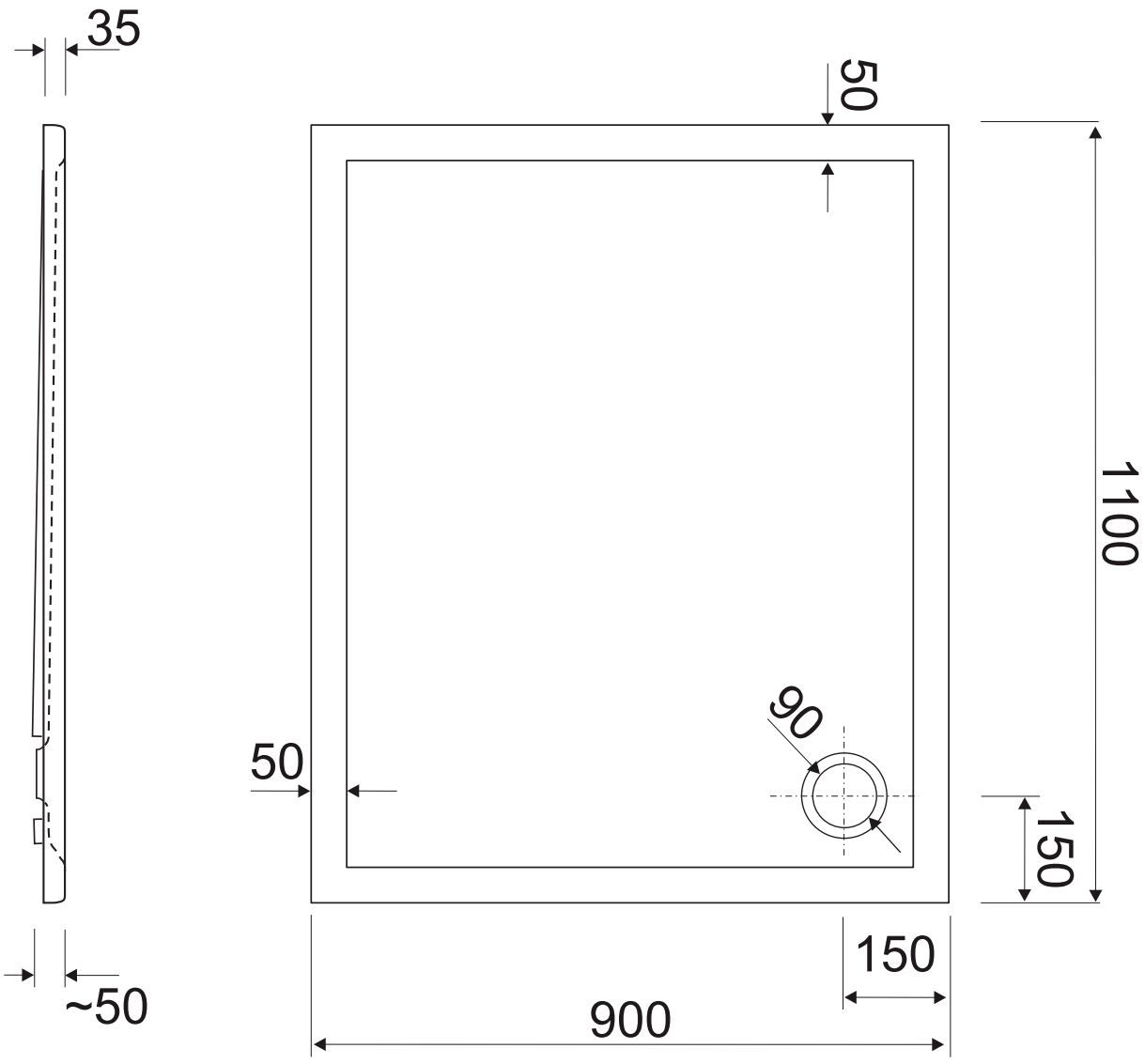


Schaarbeeklei 481
1800 Vilvoorde
Belgium

AQUA PRESTIGE

AQUA SENTO

TEL + 32 2 673 12 25
www.aquaprestige.be
www.aquasento.be

# Maia 90x120cm 520.201225.xx (Tech)

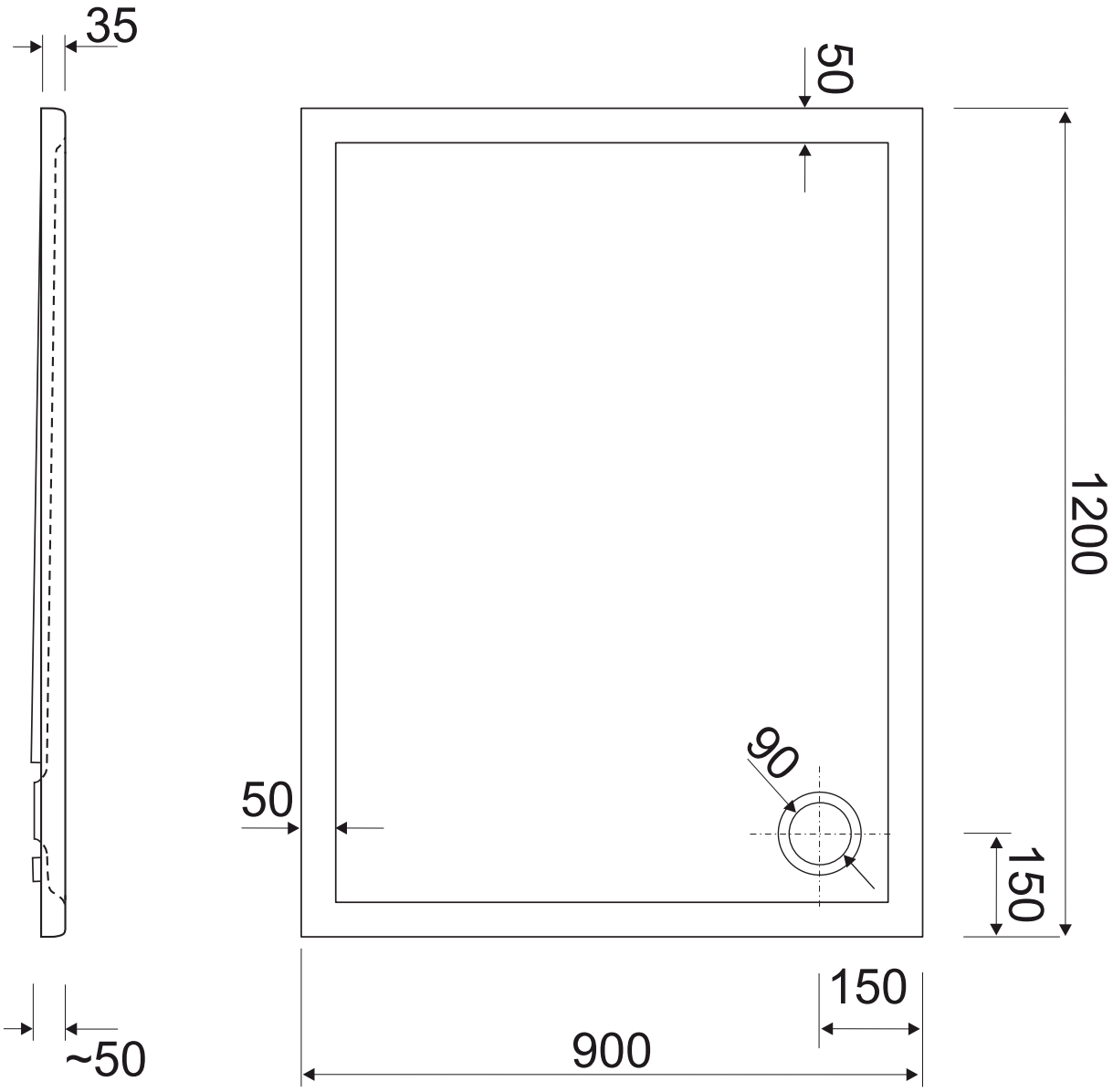


Schaarbeeklei 481
1800 Vilvoorde
Belgium

AQUA PRESTIGE

AQUA SENTO

TEL + 32 2 673 12 25
www.aquaprestige.be
www.aquasento.be

# Maia 90x130cm 520.201246.xx (Tech)

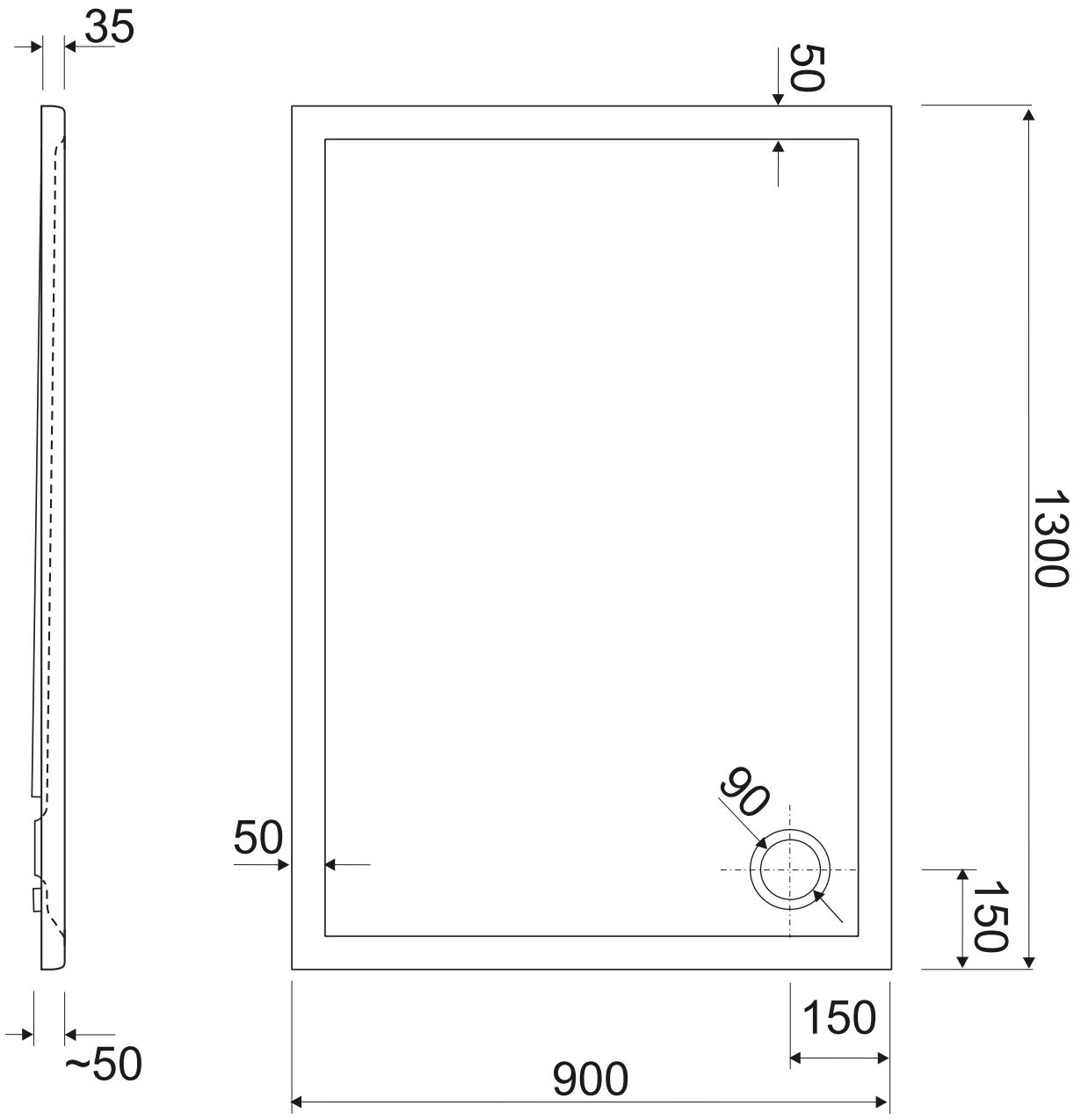


Schaarbeeklei 481
1800 Vilvoorde
Belgium

AQUA PRESTIGE

AQUA SENTO

TEL + 32 2 673 12 25
www.aquaprestige.be
www.aquasento.be

# Maia 90x140cm 520.201230.xx (Tech)

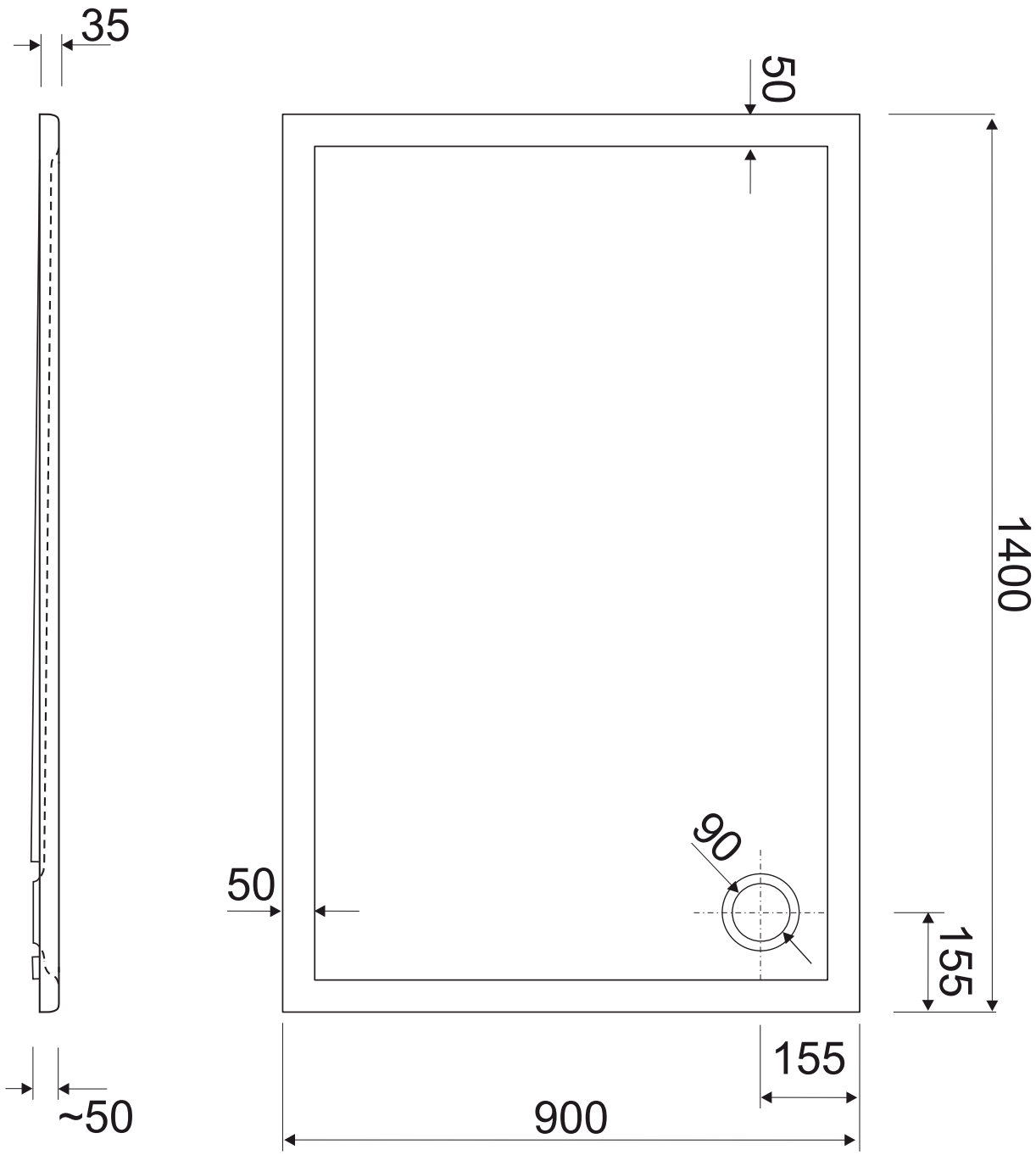


Schaarbeeklei 481
1800 Vilvoorde
Belgium

AQUA PRESTIGE

AQUA SENTO

TEL + 32 2 673 12 25
www.aquaprestige.be
www.aquasento.be

# Maia 90x150cm 520.201232.xx (Tech)

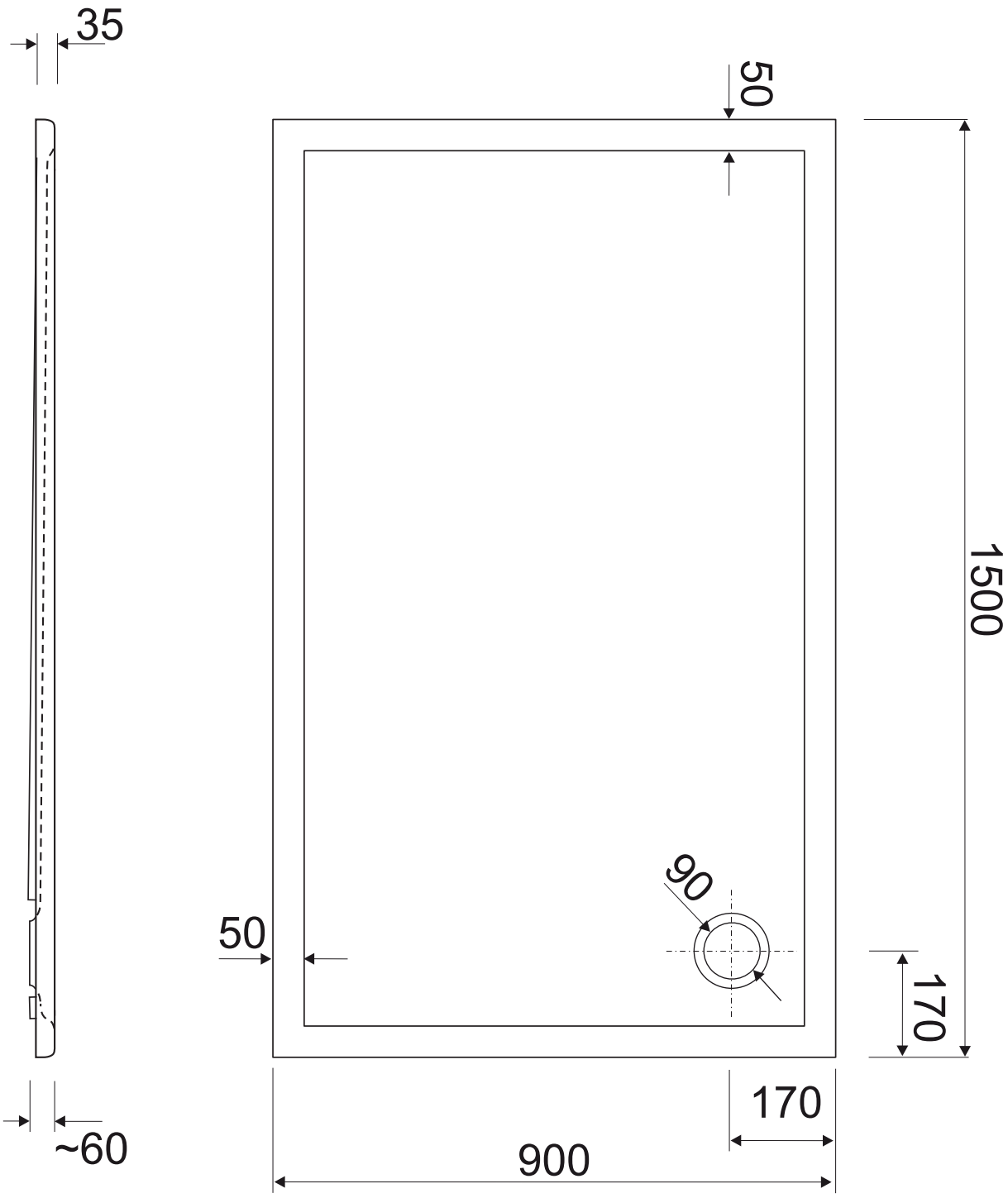


Schaarbeeklei 481
1800 Vilvoorde
Belgium

AQUA PRESTIGE

AQUA SENTO

TEL + 32 2 673 12 25
www.aquaprestige.be
www.aquasento.be

# Maia 90x160cm 520.201234.xx (Tech)

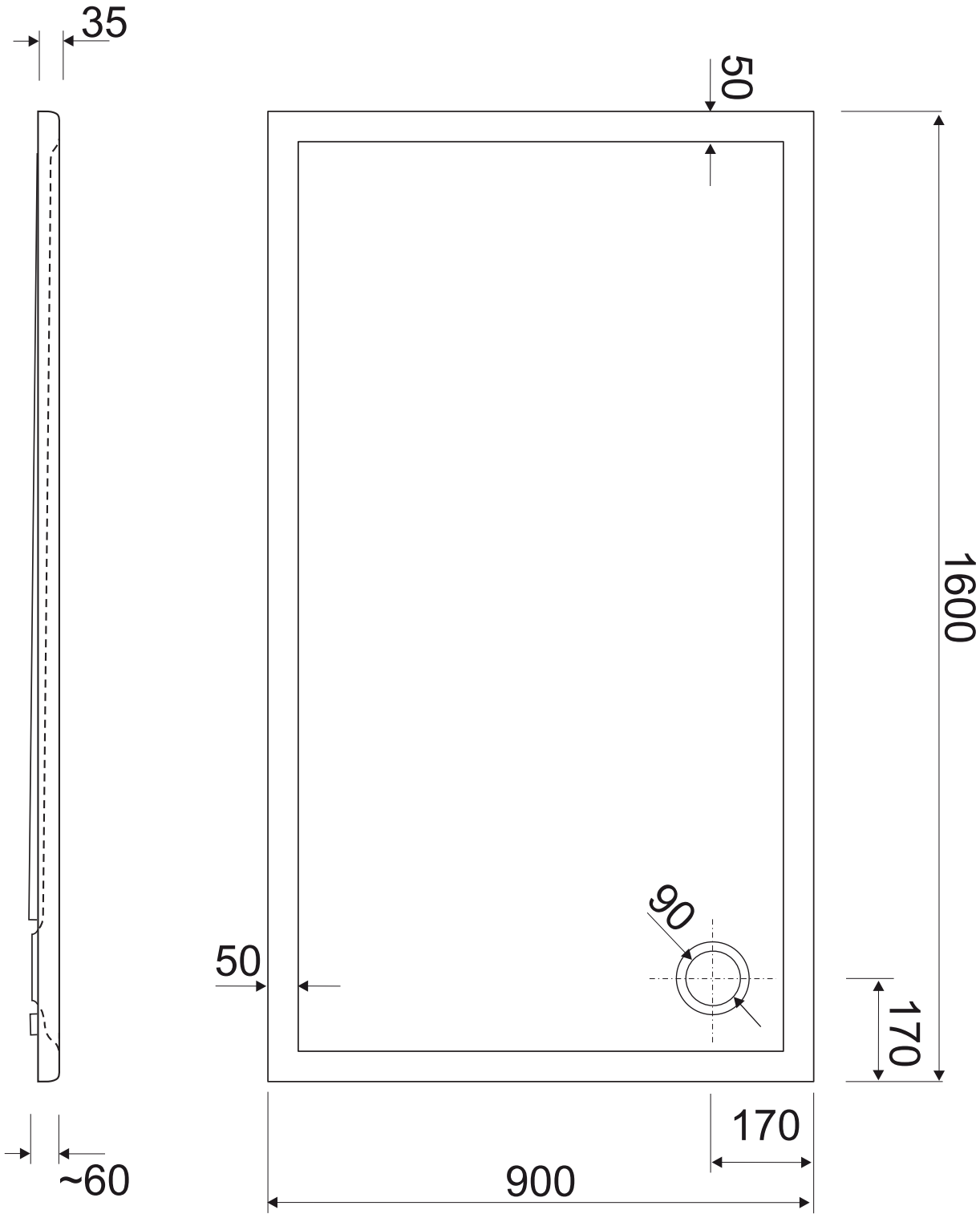


Schaarbeeklei 481
1800 Vilvoorde
Belgium

AQUA PRESTIGE

AQUA SENTO

TEL + 32 2 673 12 25
www.aquaprestige.be
www.aquasento.be

# Maia 90x170cm 520.201236.xx (Tech)

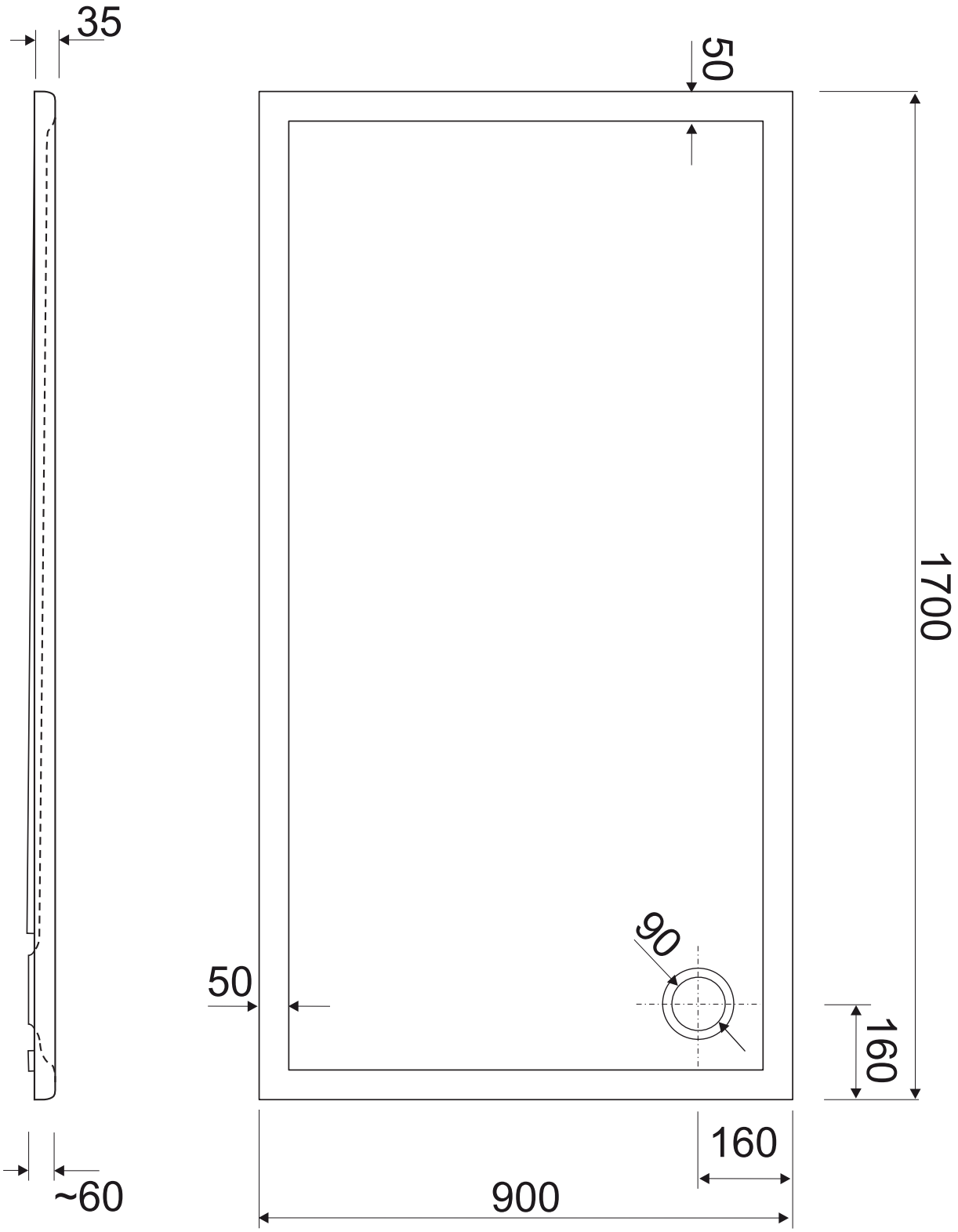


Schaarbeeklei 481
1800 Vilvoorde
Belgium

AQUA PRESTIGE

AQUA SENTO

TEL + 32 2 673 12 25
www.aquaprestige.be
www.aquasento.be

# Maia 90x180cm 520.201238.xx (Tech)

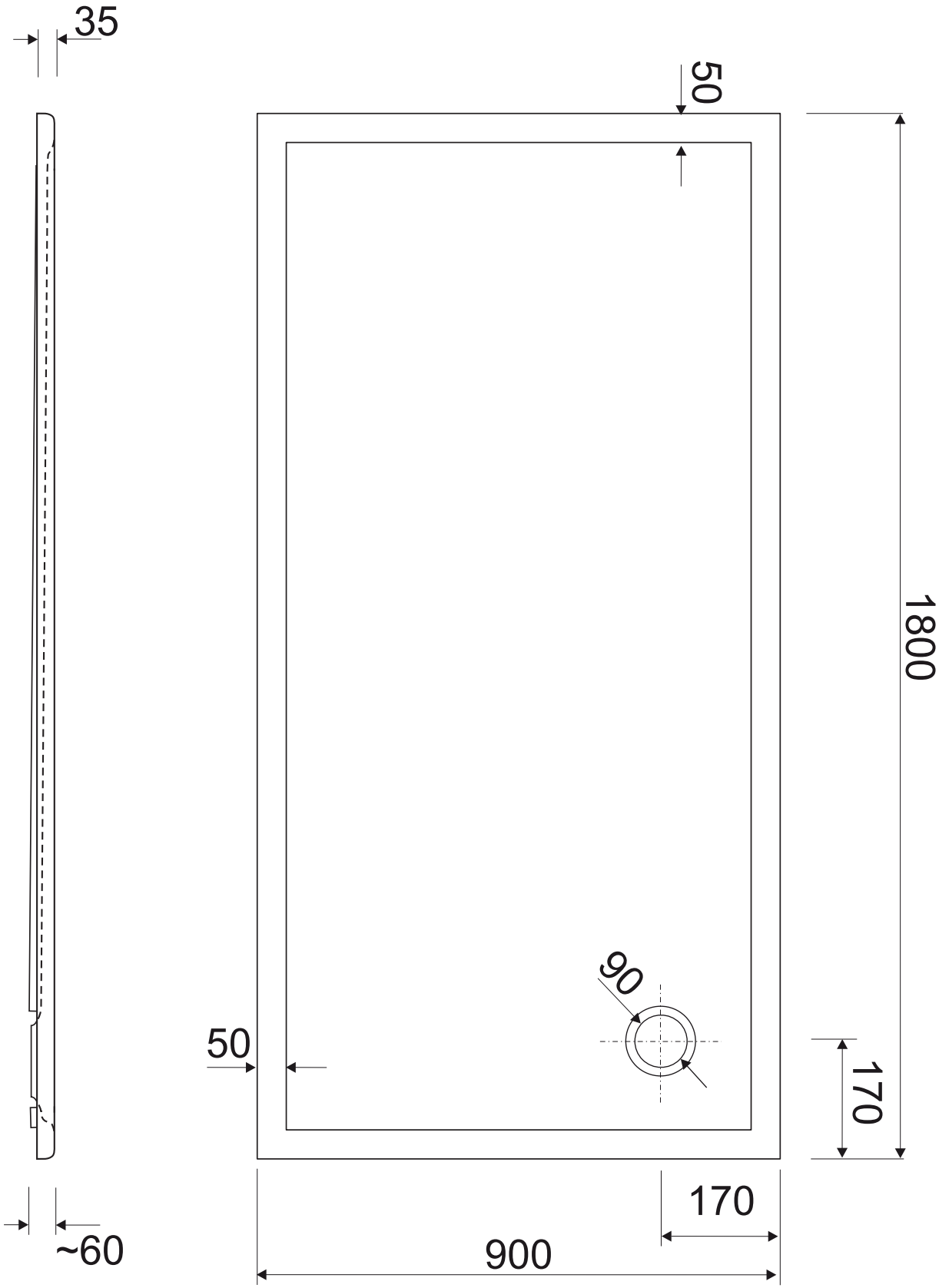


Schaarbeeklei 481
1800 Vilvoorde
Belgium

AQUA PRESTIGE

AQUA SENTO

TEL + 32 2 673 12 25
www.aquaprestige.be
www.aquasento.be